mkg

CL-Series

OWNER'S MANUAL

ΕΓΧΕΙΡΙΔΙΟ ΙΔΙΟΚΤΗΤΗ

CONTENTS ΠΕΡΙΕΧΟΜΕΝΑ

- INTRODUCTION.....ΕΙΣΑΓΩΓΗ.....1
- SETTING UP YOUR LOUDSPEAKERS.....ΡΥΘΜΙΣΕΙΣ...2-4
- WIRING.....ΚΑΛΩΔΙΩΣΗ.....5-7
- RUNNING YOUR SPEAKERS.....ΛΕΙΤΟΥΡΓΙΑ.....8
- WARRANTY.....ΕΓΓΥΗΣΗ.....9
- OWNER INFORMATION.....ΣΤΟΙΧΕΙΑ ΙΔΙΟΚΤΗΤΗ.....10
- SPECIFICATIONS.....ΠΡΟΔΙΑΓΡΑΦΕΣ.....11

The all new CL Series

mkg AUDIO

2-way Passive Speaker 240w RMS
2x6.5" Rubber surround Woofers
1" Dome Tweeter
Maximum Output 126dB

CL-65 | CL-55

www.mkgaudio.com

2-way Passive Speaker 240w RMS
2x5.5" Rubber surround Woofers
1" Dome Tweeter
Maximum Output 125dB

1. INTRODUCTION ΕΙΣΑΓΩΓΗ

The CL Series have been designed and engineered to offer a unique audio experience whether you're listening to your favorite album or watching the latest movie.

Consisting of two different models, you can create the perfect sound system to suit your music or home-cinema needs.

With larger cabins than bookshelf speakers, floor-standing speakers tend to generate a wider range of frequencies and power, especially on lower frequencies.

Η σειρά CL έχει σχεδιαστεί και σχεδιαστεί για να προσφέρει μια μοναδική εμπειρία ήχου είτε ακούτε το αγαπημένο σας άλμπουμ είτε παρακολουθείτε την τελευταία ταινία.

Αποτελούμενο από δύο διαφορετικά μοντέλα, μπορείτε να δημιουργήσετε το τέλειο ηχοσύστημα που ταιριάζει στις ανάγκες της μουσικής ή του οικιακού κινηματογράφου σας.

Με μεγαλύτερες καμπίνες από τα ηχεία ραφιών, τα ηχεία στο πάτωμα τείνουν να παράγουν μεγαλύτερο εύρος συχνοτήτων και ισχύος, ειδικά σε χαμηλότερες συχνότητες.

2. SETING UP YOUR LOUDSPEAKERS ΡΥΘΜΙΣΕΙΣ

- When arranging a 2.1 channel (Stereo+Subwoofer) system, the listening position and the loudspeakers should form an equilateral triangle. The speakers should be positioned approximately 1.8 - 3 m apart. The ideal distance from the rear wall varies depending on the speaker (see list below), however, for optimal performance they need to be a minimum of 60cm from the side walls.
- Placing the optional subwoofer at an ideal distance in center position if is possible equals to the distance of the speakers.

Κατά τη ρύθμιση ενός συστήματος 2.1 καναλιών (Stereo + Subwoofer), η θέση ακρόασης και τα ηχεία θα πρέπει να σχηματίζουν ένα ισόπλευρο τρίγωνο. Τα ηχεία πρέπει να βρίσκονται σε απόσταση περίπου 1,8 - 3 m. Η ιδανική απόσταση από το πίσω τοίχωμα ποικίλει ανάλογα με το ηχείο (βλέπε παρακάτω), ωστόσο, για βέλτιστη απόδοση πρέπει να είναι τουλάχιστον 60 εκατοστά από τα πλευρικά τοιχώματα
Η τοποθέτηση του προαιρετικού υπογούφερ σε ιδανική απόσταση στην κεντρική θέση, εάν είναι δυνατόν, ισούται με την απόσταση των ηχείων.

NOTE: These are recommended distances for optimal performance. Actual results will vary dependent on room size.

Αυτές είναι ενδεικνυόμενες αποστάσεις για ιδανική λειτουργία. Τα πραγματικά αποτελέσματα εξαρτώνται από το μέγεθος δωματίου.

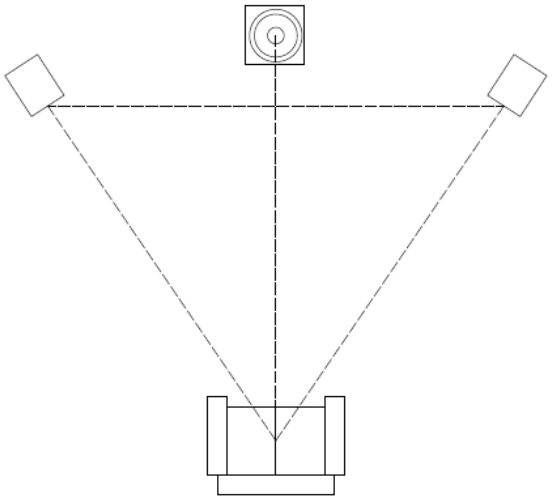

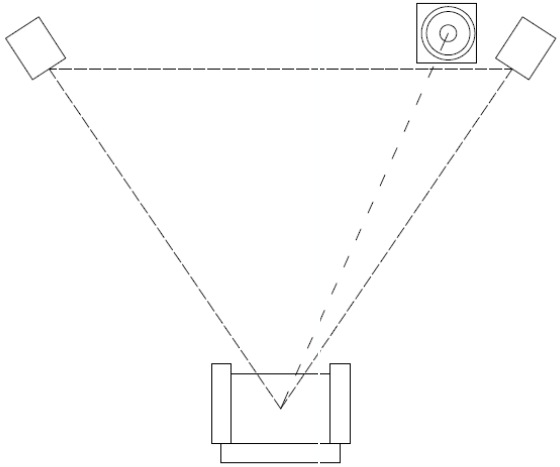

Experimentation is strongly advised when initially setting up the speakers, as environment and personal preference differ with every installation. If there is insufficient bass for example, try moving your speakers closer to a wall. The opposite approach is recommended if there is excess bass.

Συνιστάται ο πειραματισμός κατά την αρχική ρύθμιση των ηχείων, καθώς το περιβάλλον και οι προσωπικές προτιμήσεις διαφέρουν σε κάθε εγκατάσταση. Εάν για παράδειγμα δεν υπάρχει αρκετό μπάσο, δοκιμάστε να μετακινήσετε τα ηχεία σας πιο κοντά σε έναν τοίχο. Η αντίθετη προσέγγιση συνιστάται εάν υπάρχει υπερβολικό μπάσο.

3. WIRING ΚΑΛΩΔΙΩΣΗ

Wiring is achieved through two pairs of cables to the terminals at the rear of the speakers. Internally, the loudspeaker crossover directs the frequencies to the appropriate driver / tweeter. Low frequencies in bass drivers and high frequencies in tweeter.

It is recommended to use a high quality 2.5 mm speaker cable

Connections are made via a pair of cables from the output of your AV amplifier to the input of the speakers.

Η καλωδίωση επιτυγχάνεται μέσω δύο ζευγαριών καλωδίων στους ακροδέκτες στο πίσω μέρος των μεγαφώνων. Εσωτερικά, το crossover του μεγαφώνου καθοδηγεί τις συχνότητες στον κατάλληλο οδηγό / tweeter. Χαμηλές συχνότητες στα προγράμματα οδήγησης μπάσων και υψηλές συχνότητες στο tweeter.
Προτείνεται να χρησιμοποιήσετε καλώδιο ηχείου υψηλής ποιότητας 2,5 mm
Οι συνδέσεις επιτυγχάνονται μέσω ενός ζευγαριού καλωδίων από την έξοδο του ενισχυτή σας της συσκευής AV ,στην είσοδο των ηχείων.

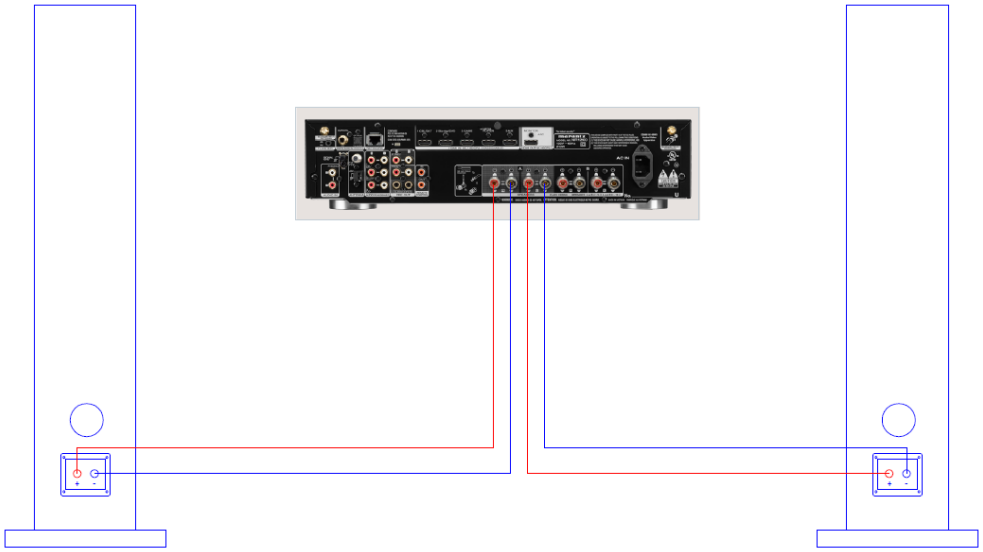

Speaker connections

4. RUNNING YOUR SPEAKERS ΛΕΙΤΟΥΡΓΙΑ

- Run your speakers in by playing music at low-mid listening levels for approximately 50-60 hours play time. You may find the sound will continue to improve even after the 60 hours mark.

Λειτουργείστε τα ηχεία σας παίζοντας μουσική σε χαμηλά επίπεδα ακρόασης για περίπου 50-60 ώρες χρόνο αναπαραγωγής. Ενδέχεται να διαπιστώσετε ότι ο ήχος θα συνεχίσει να βελτιώνεται ακόμη και μετά το σημάδι των 60 ωρών.

5. WARRANTY ΕΓΓΥΗΣΗ

- These products are covered by the manufacturer's warranty against manufacturing defects provided that the product was supplied by an authorized MKG audio retailer under the consumer sale agreement.
- Period of warranty is 2 years for the product you have purchased.
- When purchasing MKG audio products, please keep your receipt of purchase safe, as this validates your warranty.

Αυτά τα προϊόντα καλύπτονται από την εγγύηση του κατασκευαστή για ελαττώματα κατασκευής, υπό την προϋπόθεση ότι το προϊόν παρέχεται από εξουσιοδοτημένο λιανοπωλητή της MKG audio βάσει της συμφωνίας πώλησης καταναλωτών.
Η περίοδος εγγύησης είναι 2 έτη για το προϊόν που έχετε αγοράσει.
Κατά την αγορά προϊόντων MKG audio, διατηρήστε ασφαλή την απόδειξη αγοράς σας, καθώς αυτό επικυρώνει την εγγύησή σας

Owner information

Product Details
Model:.....
Product Serial No:.....
Date of Purchase:.....

Dealer Details
Dealer Name:.....
Address:.....
Post code:.....
E-mail address:.....

6. SPECIFICATIONS

SPECIFICATIONS	CL55	CL65
FREQUENCY RESPONSE	48Hz - 20KHz +/- 3dB	42Hz - 20KHz +/- 3dB
SENSITIVITY @ 1w/1m	92,5dB	96dB
MAXIMUM OUTPUT	125dB	126dB
AMPLIFIER-PROCESSING	2-way Passive	2-way Passive
AMPLIFIER POWER RECOMMENTED	100-200w @4 ohm	100-200w @4 ohm
CROSSOVER FREQUENCY	3200Hz	3200Hz
DRIVER COMPONENTS	LF 5,5" Rubber surround woofer	LF 6,5" Rubber surround woofer
	HF 1'' Dome tweeter	HF 1'' Dome tweeter
ENCLOSURE MATERIAL	MDF 12mm	MDF 12/18mm
ENCLOSURE TYPE	Bass-Reflex via rear port	Bass-Reflex via rear port
INPUTS	Binding posts	Binding posts
DIMENSIONS HxWxD	1020 x 170 x 212 mm	1020 x 216 x 238 mm
WEIGHT	(14 kg) including base and spikes	(17 kg) including base and spikes
FINISHES	Matt Black polyourethane paint	Matt Black polyourethane paint
	or any custom color	or any custom color
BASE DIMENSIONS WxDxH	310x340x25mm	340x375x25mm

MKG AUDIO LTD

- 2C Biotechnikis zonis str
- Industrial zone
- 4130 Limassol
- CYPRUS
- Tel: +357 7007877
- Fax: +357 25373780
- E-mail: info@mkgcy.com
- Web: www.mkgaudio.com

- DESIGNED, ENGINEERED

AND MANUFACTURED IN CYPRUS

Version 1.1 2020